Umbau–Set Sky Fox–Mechanik schwarz Ord.No. 809/200

10/02

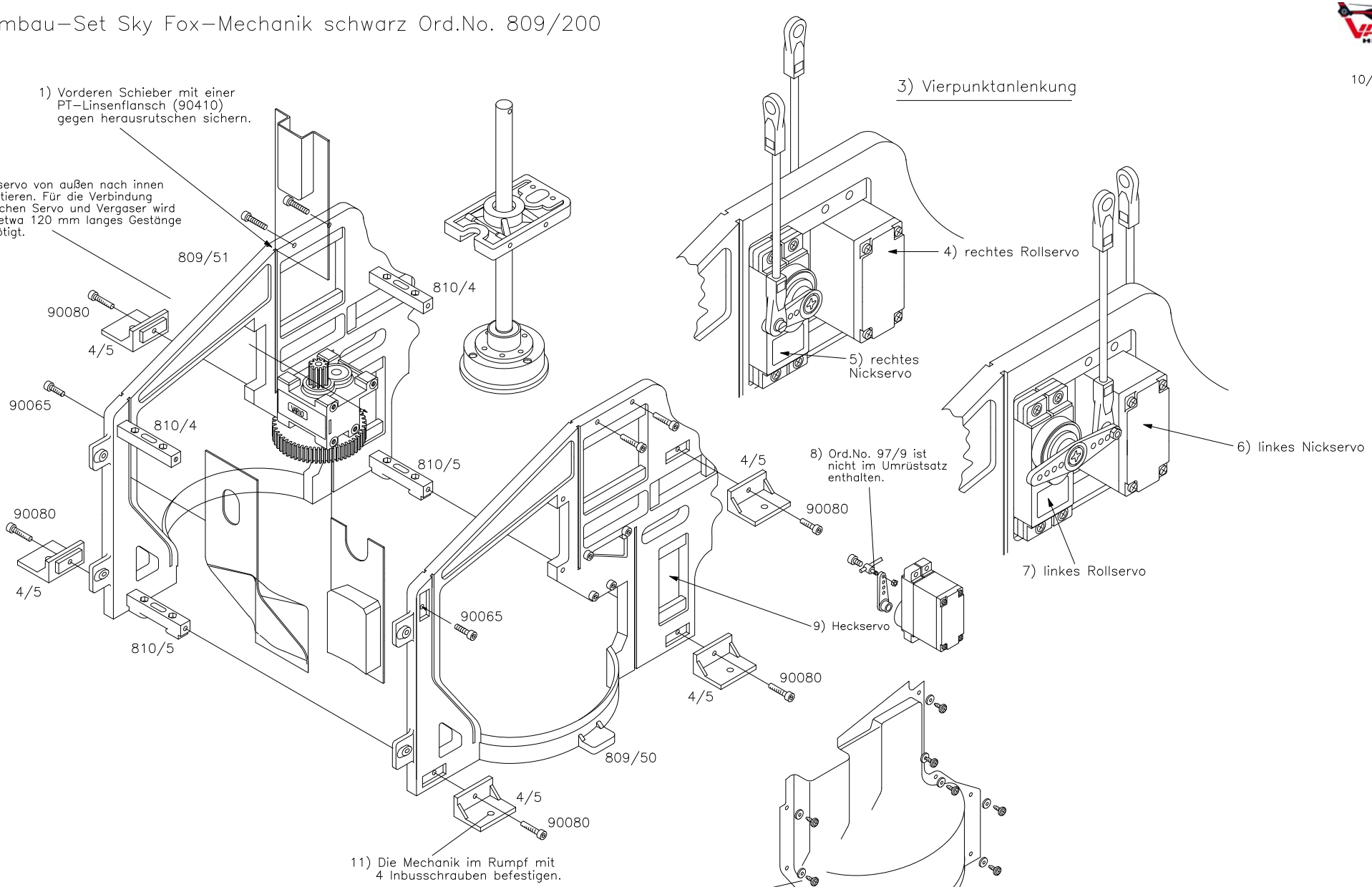

10) Seitliche Schachtverkleidung mit PT–Linsenflansch (90410) und U–Scheiben Gummi (90555) anschrauben.
Beachten Sie, daß Durchbrüche für Vergaser, Kraftstoffleitung und Gestänge rund anzufertigen sind.

12) Wir behalten uns vor, Typen– und Konstruktionsmerkmale jeder Zeit abzuändern, also technische Änderungen die dem Fortschritt dienen vorzunehmen, Liefermöglichkeiten und Farbänderungen vorbehalten.

Copyright VARIO Helicopter