Ord.No.641/26

Tankflasche für Kerosin
Filler bottle for kerosene
Réservoir pour Kérosène

07/05

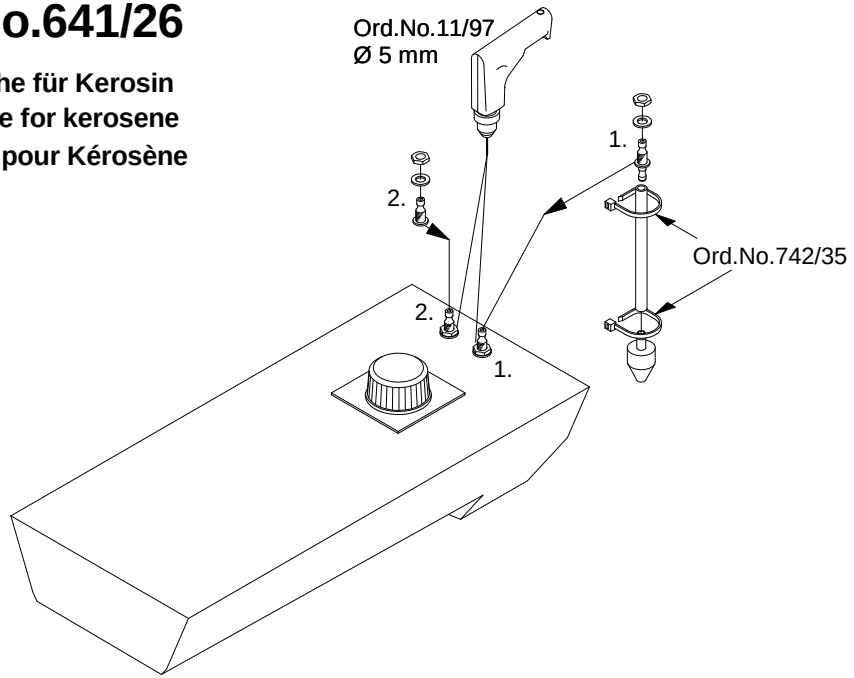

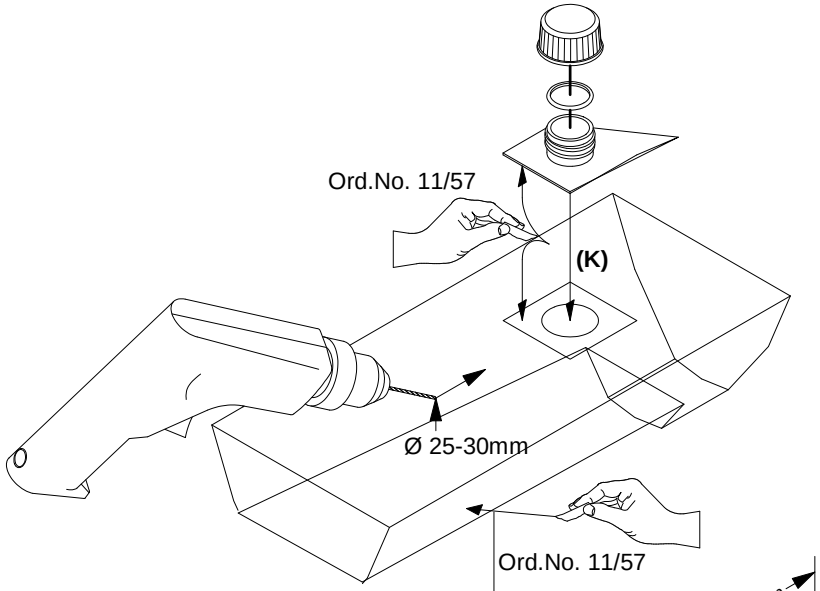

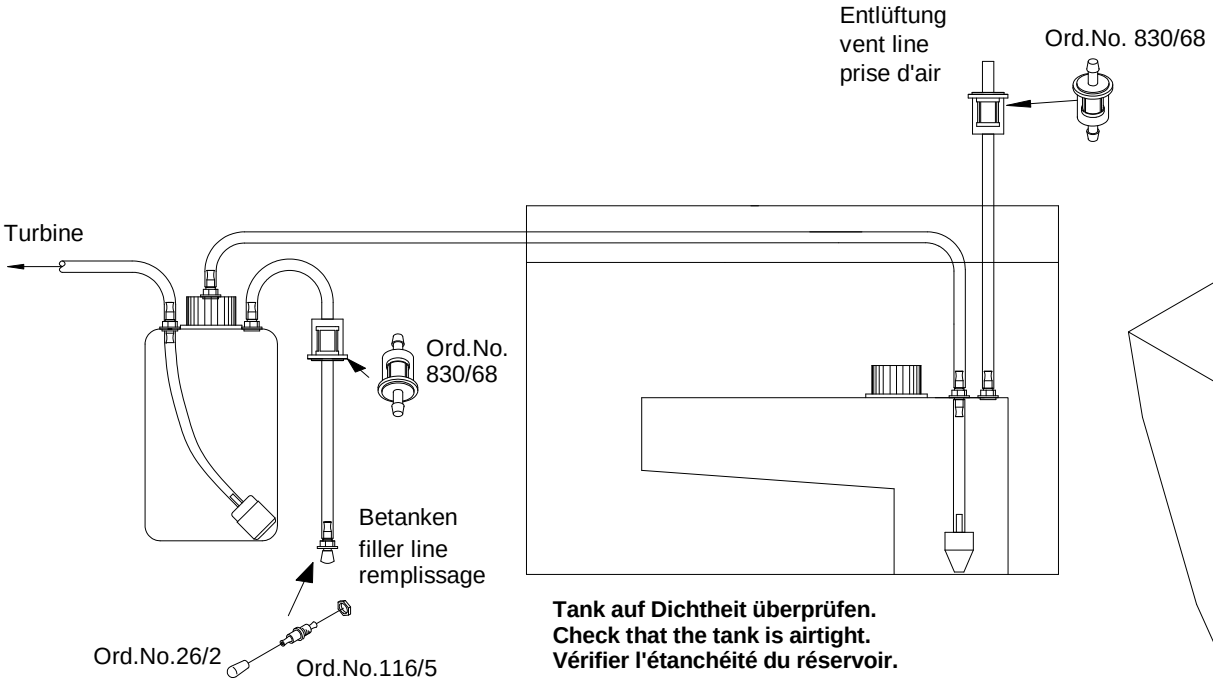

Tank auf Dichtheit überprüfen.
Check that the tank is airtight.
Vérifier l'étanchéité du réservoir.

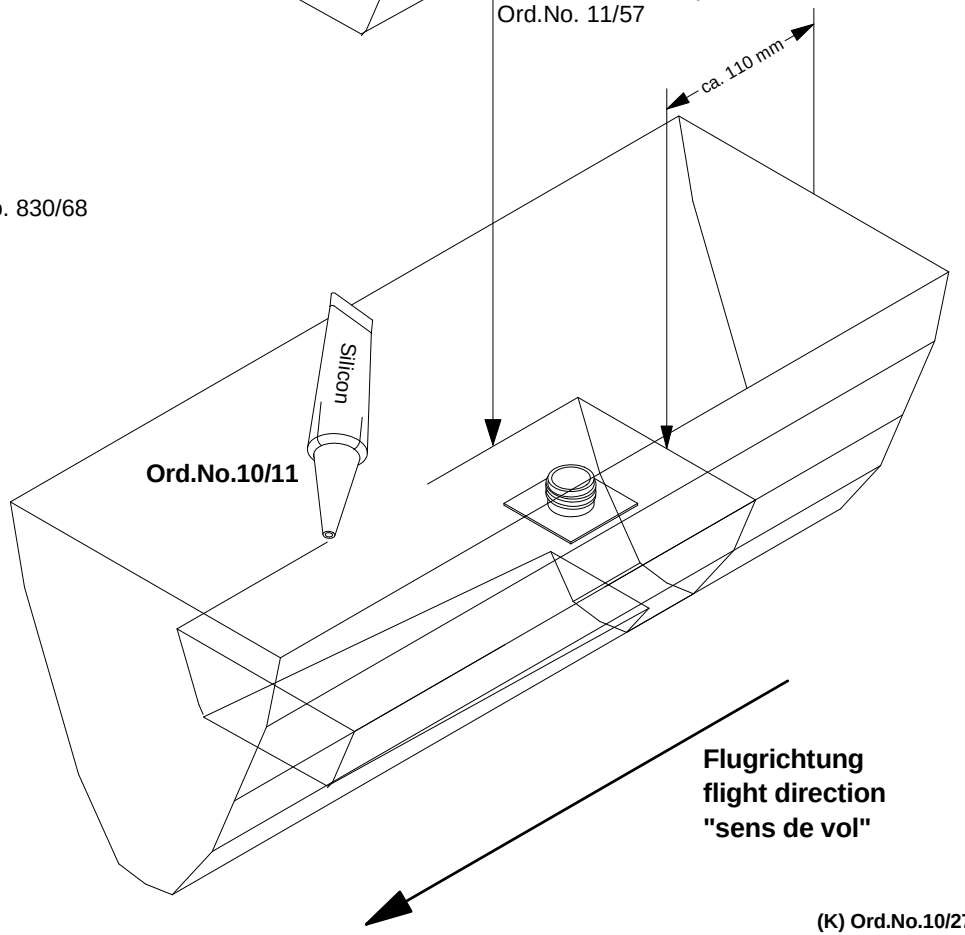

Flugrichtung
flight direction
"sens de vol"

(K) Ord.No.10/27