Beschlagsatz Bell 205 UH-1D
Ord.No. 250/5

01/13

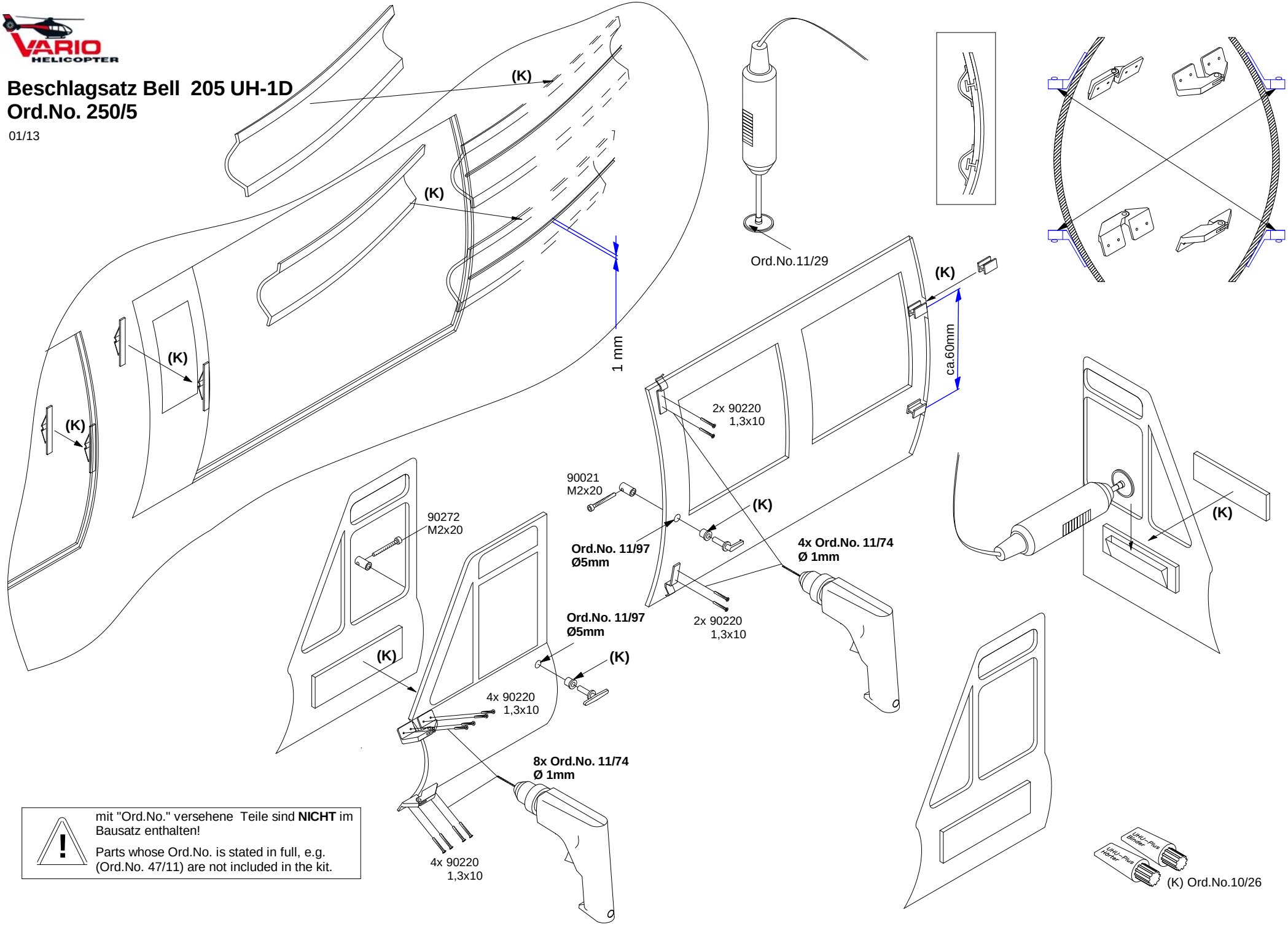

mit "Ord.No." versehene Teile sind **NICHT** im Bausatz enthalten!

Parts whose Ord.No. is stated in full, e.g. (Ord.No. 47/11) are not included in the kit.
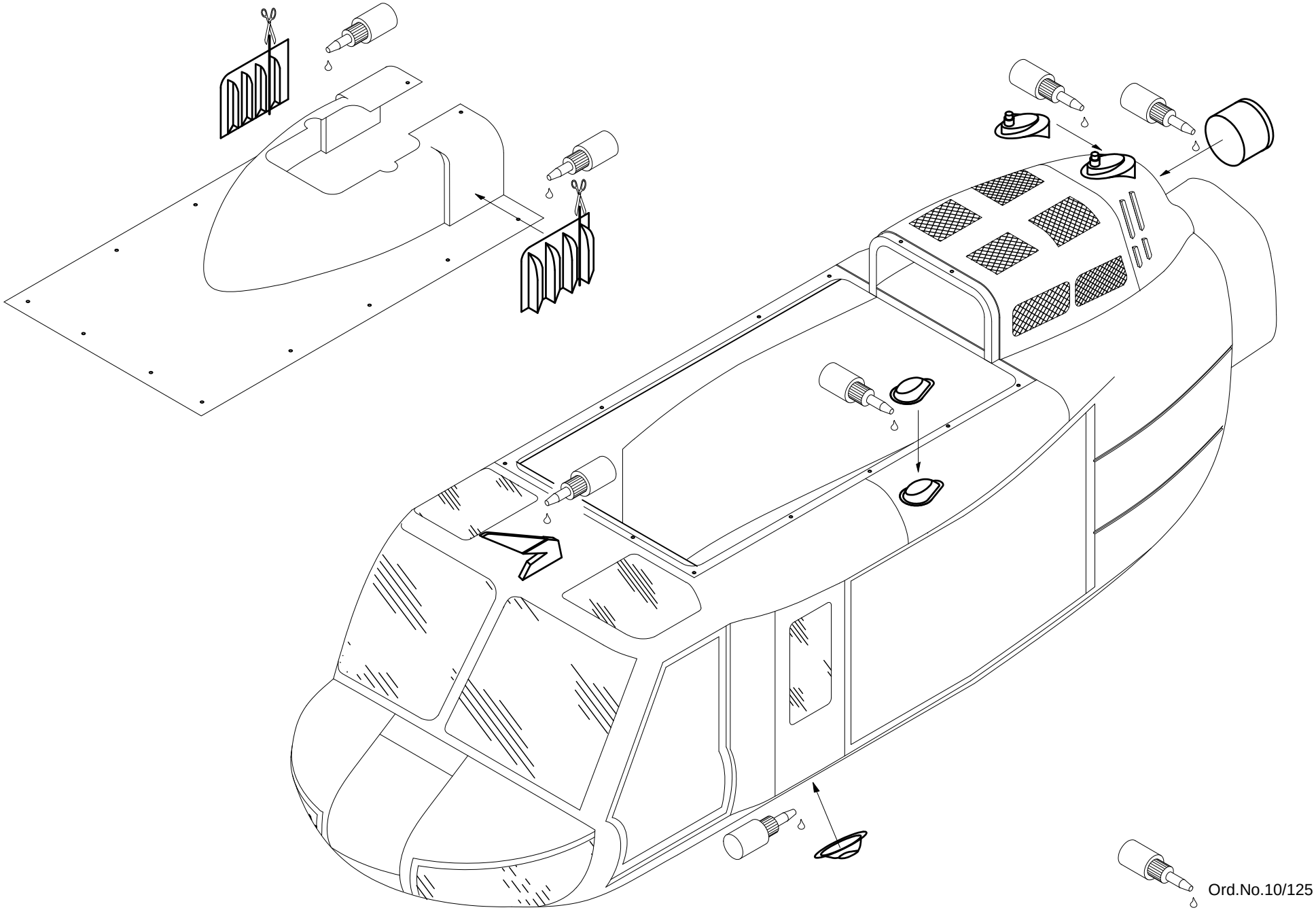
250/18