10/06

Ord.No. 1055
50° Winkelgetriebe
mit Halter

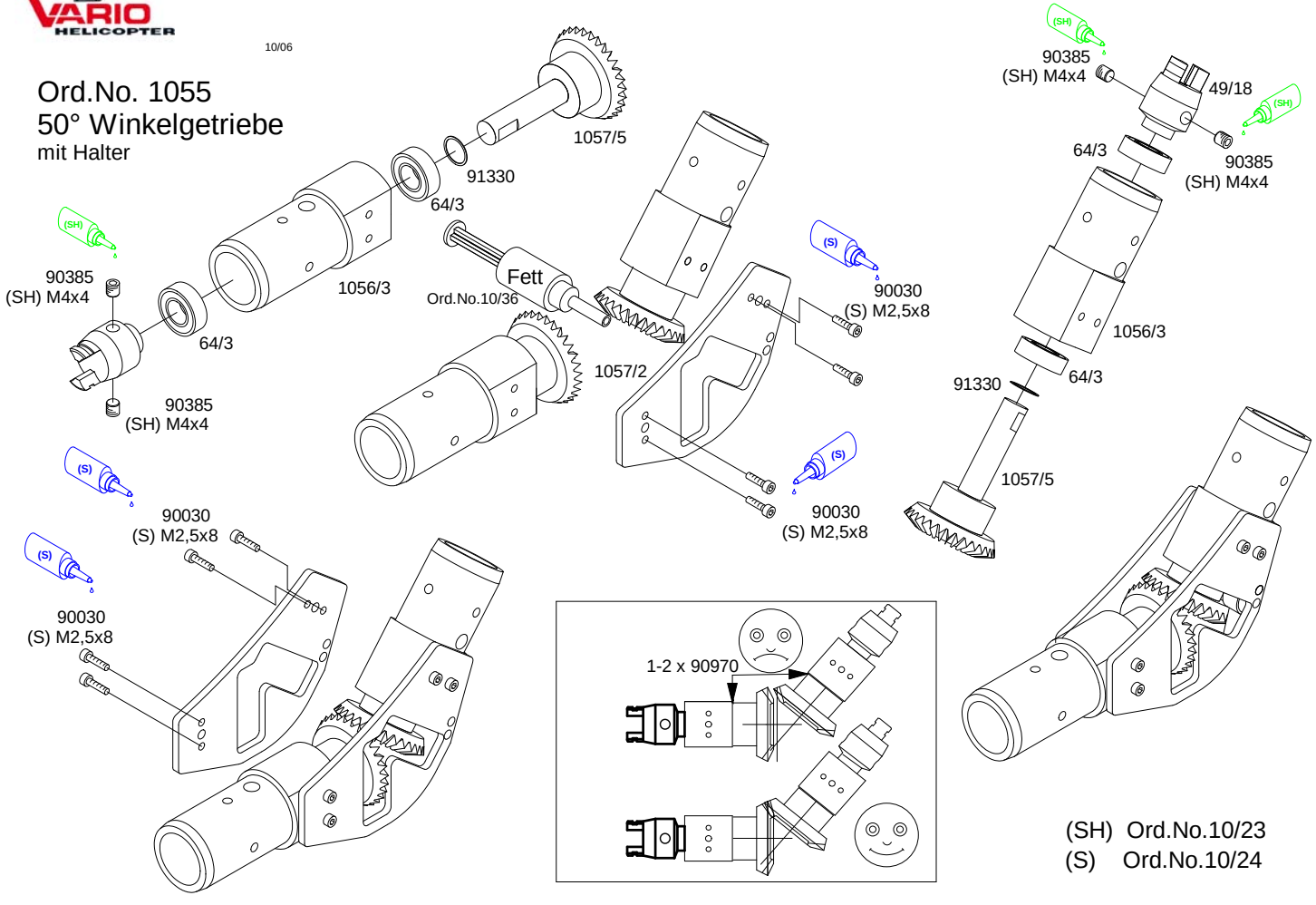

(SH) Ord.No.10/23
(S) Ord.No.10/24