5-Blatt-Rotorkopf
Ord.No. 705/30
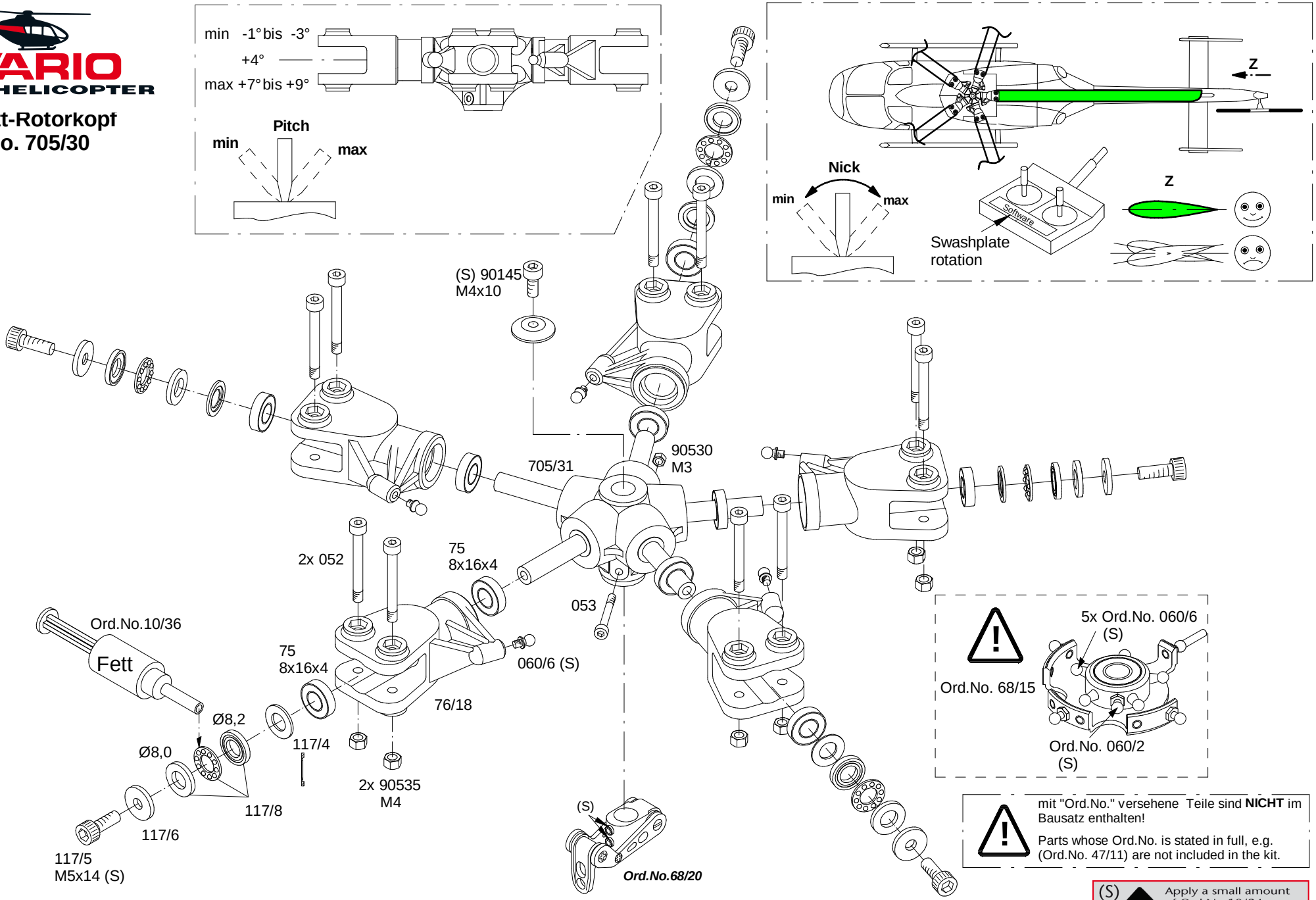
04/11